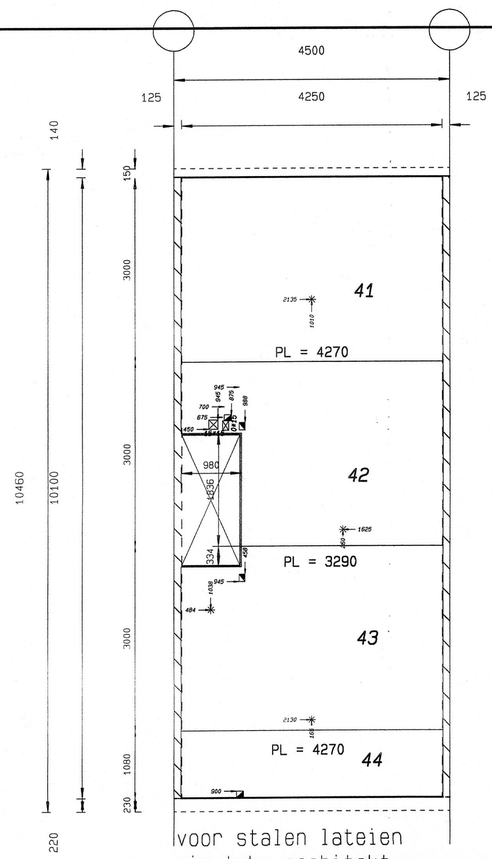

voor stalen lateien
zie tek. architekt

21x uitvoeren als getekend
Bwnr 2,4,6,10,12,22,24,28,30
41,43,45,49,51,53,67,69,71,75,77,79

Type A tussenwoning blok 1+2

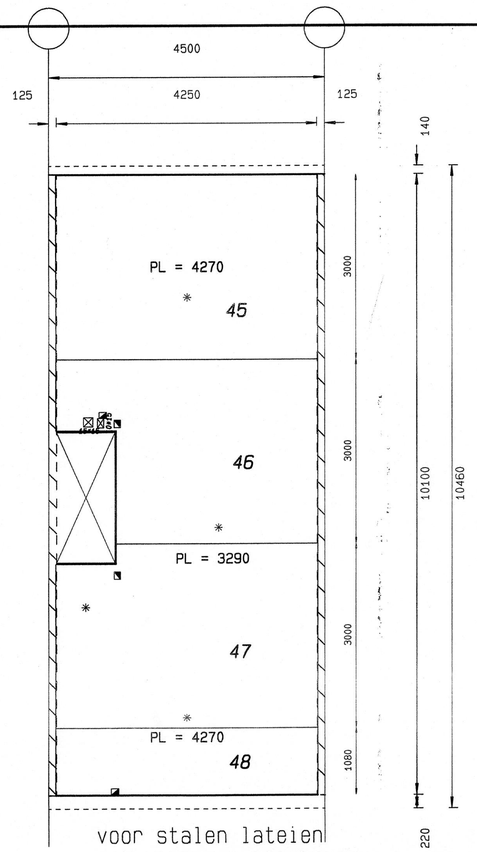

voor stalen lateien
zie tek. architekt

5x uitvoeren als getekend
Bwnr 8,26,47,65,73

Type A eind- dilatatiewoning blok 1+2

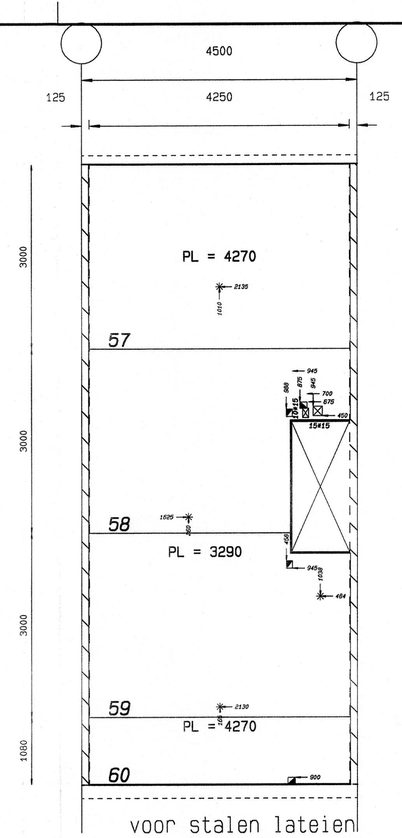

voor stalen lateien
zie tek. architekt

20x uitvoeren als getekend
Bwnr 3,5,7,11,13,23,25,29,31
42,44,48,50,52,66,68,70,74,76,78

Type A tussenwoning blok 1+2

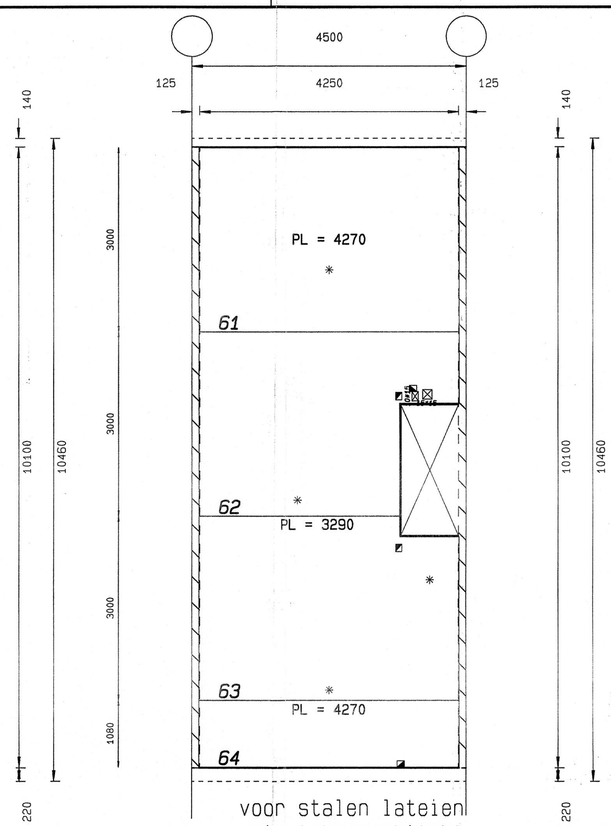

voor stalen lateien
zie tek. architekt

7x uitvoeren als getekend
Bwnr 1,9,27,46,54,72,80

Type A eind- dilatatiewoning blok 1+2

Hijsinstruktie

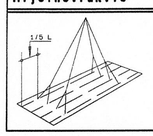

De bekistingsplaten mogen worden gehesen aan de trallieliggers, alte de haken worden aangebracht in de hoek tussen een opgaande en neergaande diagonaal.

Voor het hijsen wordt aanbevolen gebruik te maken van een vierspronq met een minimale lengte van 6 m, gecombineerd met vier tweesprongen die op de de vrachtwagen aanwezig zijn,zodat op acht punten gehesen kan worden (zie schets)

Bij platen kleiner dan 4 m. mag op vier punten gehesen worden. Uit veiligheids-overwegingen is het noodzakelijk om de chauffeur behulpzaam te zijn bij het lossen.

Sparingen

De rechthoekige tempex sparingen worden gemaakt in de volgende standaard afmetingen:
5x5, 5x10, 10x10, 10x15, 10x20, 15x15, 15x20, 20x20, 25x25 cm of veelvouden daarvan.
De ronde tempex sparingen worden gemaakt in de volgende standaard afmetingen:
ø10, ø15, ø18 en ø21 cm.
Indien gewenst kunnen door ons de volgende gasbetonsparingen ingestort worden:
10x6, 10x12, 10x24 en 15x24 cm, of veelvouden hiervan.
N.B. Gasbetonsparingen dienen minimaal aan drie zijden omsloten te zijn met beton.

De maatvoering van de sparingen dient aangegeven te worden vanaf de afzonderlijke plaatnaden. Sparingafmetingen staan vermeld in cm.

✳ = Centraaldoos

▨ = Gasbeton 10x12, tenzij anders aangegeven

⊠ 20x20 = Tempex(rechthoekig)

⊕ ø15 = Tempex(rond)

WAPENING IN DE PLAAT

VERDEELWAPENING= 20% VAN DE OP STERKTE BEREKENDE WAPENING MET EEN MINIMUM VAN ø6-350

indien staven worden onderbroken door sparingen worden de staven verplaatst of naast de sparing bijgelegd

	NET		TRALIE		TOTAAL
ø 6-200 =code: A20	= 141mm²	+	103mm²	=	244mm²/m¹
ø 8-250 =code: B25	= 201mm²	+	103mm²	=	304mm²/m¹
ø 8-150 =code: B15	= 335mm²	+	103mm²	=	438mm²/m¹

PLAATNUMMERS:	CODE:	BIJLEGWAPENING 1000		1000		1000	
		500	500	500	500	500	500
41,57	A20						1ø8
42,58	A20				1ø8		
43,59	A20					1ø8	
44,60	A20					1ø12	
45,61	B25						1ø12
46,62	B25				2ø12		
47,63	B25					2ø12	
48,64	B25					2ø12	

Kruipstempels laten staan.

Betonkwaliteit B25	Staalkwaliteit FeB 500
VLOERDIKTE=	element + opgestort beton = ± 50 + 130 = 180 mm.

Betondekking op de buitenste wapening 15 mm. Waar nodig d.m.v. supporten op hoogte stellen.
Bovenste laag — Onderste laag.
Uitvoering overeenkomstig KOWO attest.
Bovenstaven, van de trallies niet doorknippen indien dit gewenst is contact met Dycore Verwo opnemen.
De elementen mosten voor het leggen worden voorzien van montagejukken, met een max hoh afstand van: **1.70m.** Montagejukken ook plaatsen langs wanden en balken waar de elementen minder als 4 cm. opleggen.
Montagejukken te plaatsen met voldoende schoren.
De elementen stellen met een toog van 1/400 van de overspanning.
De montagejukken pas verwijderen nadat aan het gestelde in NEN 6722 (VBU 1988) art.8.5 is voldaan.
Indien de onderliggende vloer niet is berekend op stortbelasting, hieronder montagejukken laten staan.
Niet ondersteunde elementen mogen niet worden betreden. Voor het storten de elementen schoon spuiten.
Gemetselde wanden pas aanbrengen na het verwijderen van de montagejukken.

ALGEMEEN:Kontrole aantal en Bouwnrs !!!

BVA 6001359/14 I
DIENST VOLKSHUISVESTING
UTRECHT
17 JUL 1997

Deze tekening is niet stand gekomen op basis van door u verstrekte gegevens. Desondanks is het mogelijk dat deze onvolledig of inmiddels gewijzigd zijn. Controleer dit dan aan verkeerd gelezen of aanv hebben.
Wij verzoeken U derhalve met klem de maatvoering van de tekening, eventuele afmetingen en/of wapening en de invoergegevens van de berekening te kontroleren, en eventuele wijzigingen aan te geven.
NB Sparingwijzigingen en wijzigingen aan de plaatcontour zijn niet meer mogelijk nadat de platen in produktie zijn genomen !!!
Om U tijdig van aangepaste tekening te kunnen toezenden; gaarne de definitieve plaatgegevens op zijd aan onze produktie te kunnen doorgeven.
Verzoeken U vervolgens akkoord getekend exemplaar te zenden toekomen voor:
Konstruktie nr: Z.S.M.
Tekening akkoord bevonden.
Datum:
Aftekening Hendtekening opdrachtgever:
Gedepenseerd
Goedkeuring bouw- en woningtoezicht is verantwoording aannemer.

heijckmann bouwadviesbureau
postbus 2 6850 AA Huissen
ingekomen: 16 JUL 1997
werkcode: SVTR0100 behandeld: 16-7-97

ACCOORD

Bruto vloeroppervlak: 2281 M2		
Matwapening : Kg/M2	Merken: - t/m -	Gezien:
Tralie : 0,8 Kg/M2		

Betreft: Indeling

NOTE:
Eventuele gebogen getekende wapening, wordt wel door Dycore Verwo systems b.v. geleverd, maar de aannemer dient zelf deze wapening te buigen, met uitzondering van: ___ ___ ___

Berek.

Breton bekistingplaatvloer
Postbus 2062 4800 CB Breda tel: 31(0)76 5782178 fax 31(0)76 5711526

Dycore Verwo SYSTEMS

project	: **80 Woningen Zuilen te Utrecht**	Getekend	: B Schalk
onderdeel	: **2e verd type A blok 1 en 2**	Gekontroleerd	: Kontroleur
opdrachtgever	: -	Konstrukteur	: Heijckmann
		Datum	: 05-06-97
		Schaal	: 1:50

wijziging A:08-07-97 B:14-07-97 C:- D:-
E:- F:- G:- H:-

ordernr : **7638-01**
bladnr : **5B**

de tekeningen blijven het eigendom van Dycore Verwo systems - auteursrecht voorbehouden